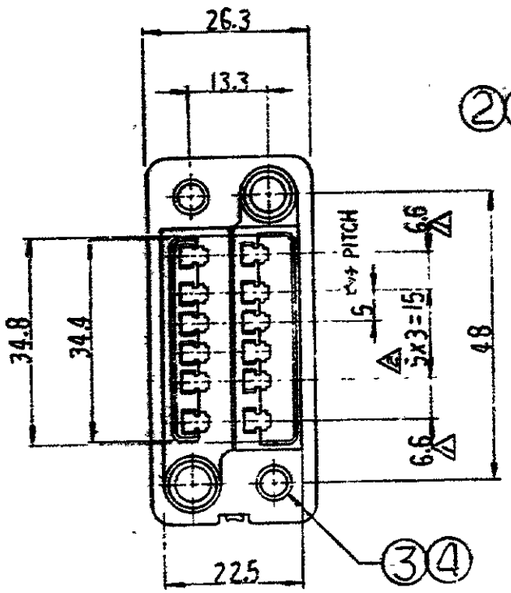

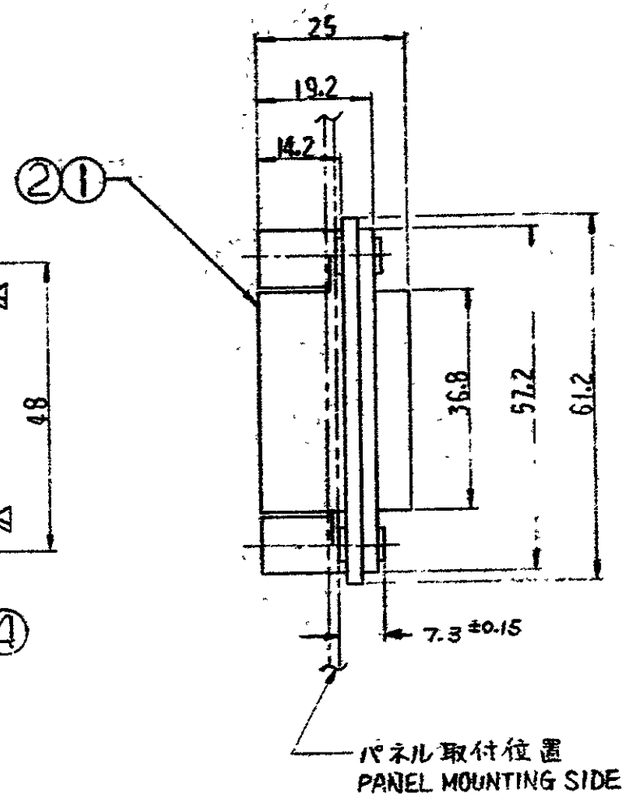

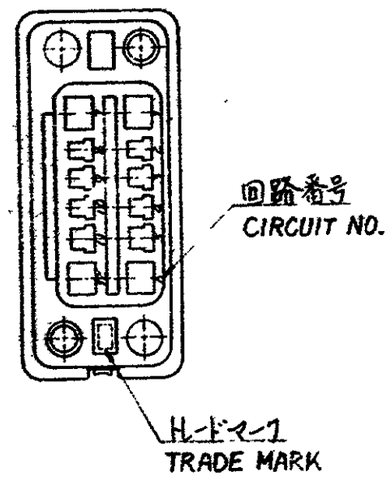

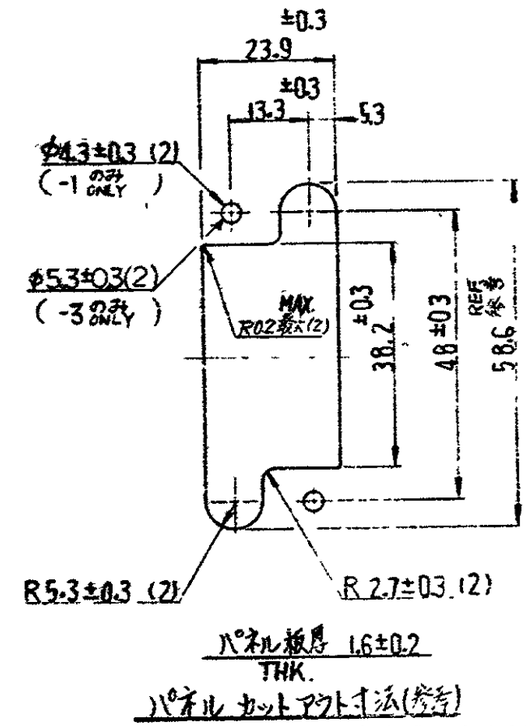

NOTES:

1. FOR POWER CIRCUITS (4 POS.)
2. FOR SIGNAL CIRCUITS (8 POS.)
3. ACCOMMODATED CONTACTS ARE
   STRIP P/N 170311, 170312, 170484
   L.P P/N 170313, 170314, 170485
4. MALE HSG P/N IS 172061
5. PROD. SPEC 108-5125, APPLICATION SPEC 114-5044

注記:

1. 電源回路用(4極)
2. 信号回路用(8極)
3. 本ハウジングに使用するコンタクトは
   連鎖状 型番 170311, 170312, 170484
   バラ状 型番 170313, 170314, 170485
4. 本ハウジングに嵌合する雄ハウジングは 172061
5. 製品規格番号 108-5125
   取付適用規格番号 114-5044

LTR	REVISION RECORD	DR	CHK	DATE
C1	REVISED JB3-7341	Y.I	K.S	10-18-83
C	ADD-3 JB3-6955	Y.I	K.S	8/18/83
B1	REVISED JB1-5961	S.M		7/18/81
B	REVISED JB0-5597	S.M		7/16/80
A1	REVISED J9-5095	S.M		7/16/79
A	REDRAWN W CHANGE J9-5038	K.Y		1/12/79

C- 172069

2	-3		(4mm) 4
2	172065-1	フローティングブッシュアッセンブリ FLOATING BUSH ASS'Y	(3mm) 3
1	-3		(4mm) 2
1	172062-1	ドロワーコネクター雌ハウジング DRAWER CONN. FEMALE HSG 12 POS.	(3mm) 1
-3	-1	部品番号 PART NUMBER	部品名 PART NAME

172069

REQUIRED PER ASSEMBLY

79

© 1979 AMP INCORPORATED ALL RIGHTS RESERVED. AMP PRODUCTS COVERED BY PATENTS AND/OR PATENT S PENDING

参考図面 CUSTOMER COPY (REFERENCE ONLY)

MATERIAL: GLASS FILLED PBT 94V-0 (ガラス入り)

COLOR: 色:青色 BLUE

INSULATION DIA

DR. K. YUASA 1/8/79

CHK. 2/14/79

DE 1/12/79

APP 1/12/79

SCALE 1-1

AMP TRADEMARK

LOC J SIZE B DWG NO C-172069 REV C1

12極 雌ハウジング アッセンブリ, ドロワーコネクタ
12 POS. FEMALE HSG ASS'Y, DRAWER CONNECTOR