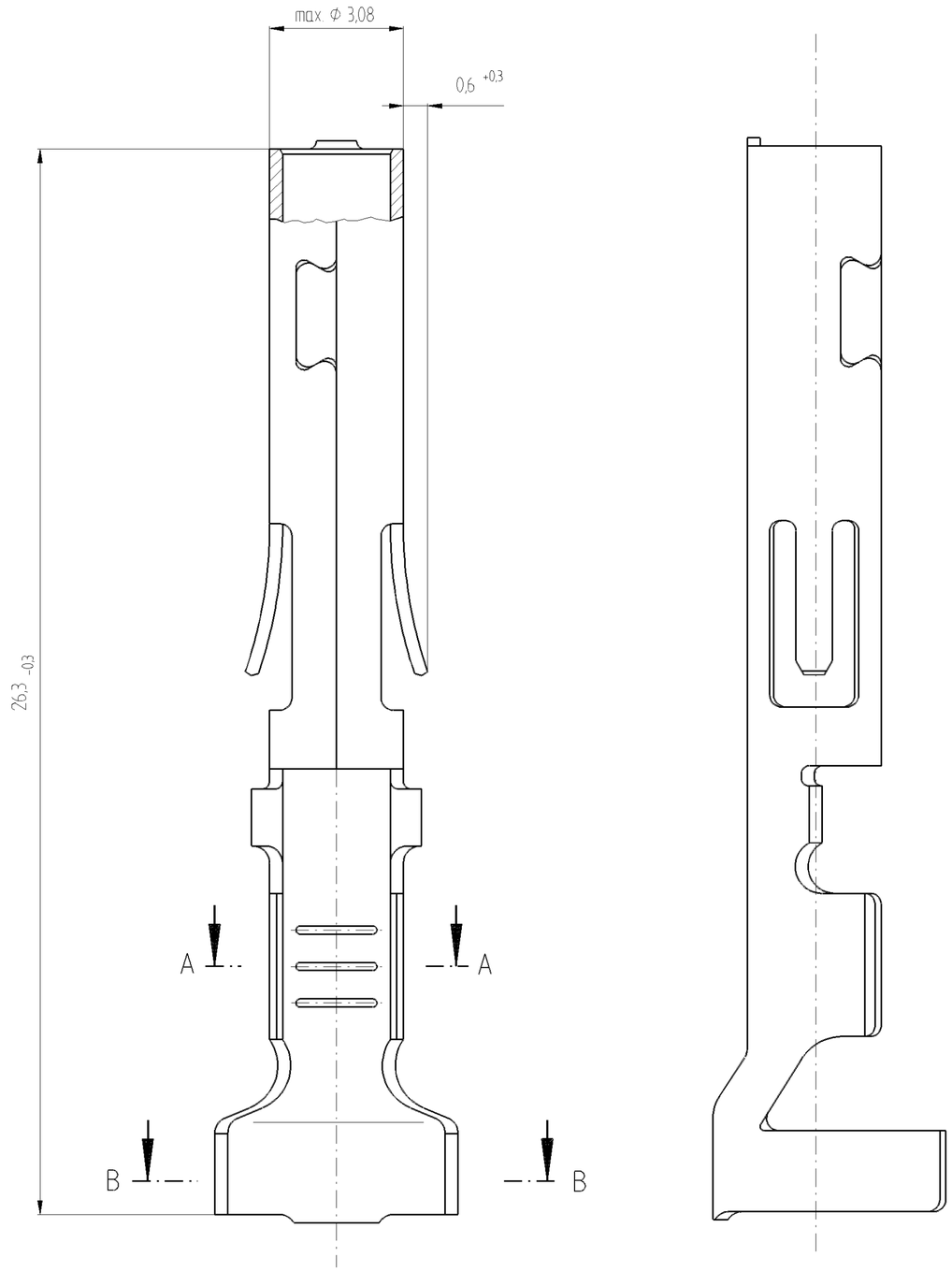

A – A 20:1

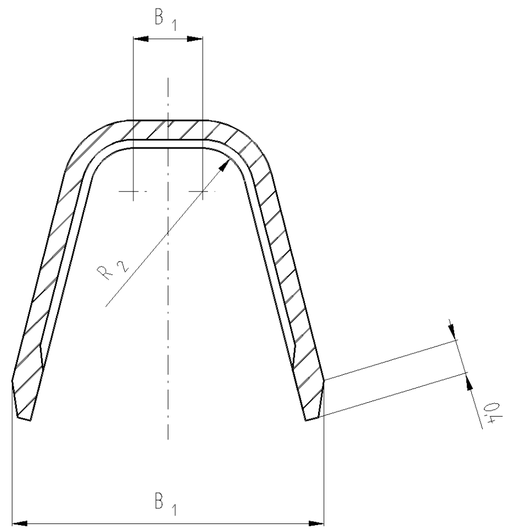

B – B

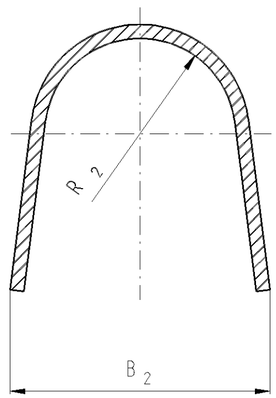

Feld Zone	DWG Status REV	DWG Status N/P	Änderung / Revision	Datum Date	Name	Geprüft Checked
A 1+3	001	AA	Drawing-No.; Part-No.; Part-REV hinzu Added DWG-No.; Part-No.; Part-REV	31.08.01	R.Wis.	Hackel

Maßstab / Scale
1:1

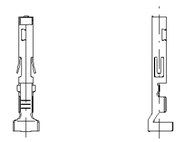

Weitergabe sowie Vervielfältigung dieser Unterlage, Verwertung und Mitteilung ihres Inhalts nicht gestattet, soweit nicht ausdrücklich zugestanden. Zuwiderhandlungen verpflichten zu Schadenersatz. Alle Rechte für den Fall der Patenterteilung oder Gebrauchsmuster-Eintragung vorbehalten.

Copying of this document, and giving it to others and the use or communication of the contents thereof, are forbidden without express authority. Offenders are liable to the payment of damages. All rights are reserved in the event of the grant of a patent or the registration of a utility model or design.

CAD INTERGRAPH

DELPHI Automotive Systems
D-42367 Wuppertal

1995	Datum/Date	Name
Bearb. Drawn by	06.01.	Lindenb.
Gepr. Checked by	09.01	Pakel
Norm Gepr. Standard chk.	09.01	Krem.

Teil-Nr.: Part-No.: 10 siehe Tabelle / see chart

Werkstoff Material: CuZn9Sn3

nicht tolerierte Maße
< 1 mm = ± 0,08
1 – 12 mm = ± 0,15
> 12 mm = ± 0,25
Winkel ± 4°

Benennung / Title
Weather-Pack II
Flachsteckhülse
Female Weather-Pack II; sealed

Maßstab/Scale
10:1
1:1,20:1

Projektion / Projection

Zeichnungs-Nr. Drawing-No.: 6810.082/ . .
Teil Piece
Blatt Page - von from

Status: K

Ersatz für: / Replacement for: 6810.082/K mit Index 0

Drawing-No.: 15414519 (1)

Format: A2

Archives: 31AU01

(1)

L_3	L_2	L_1	X_1	R_2 ±0,1	R_1 ±0,1	H_1 ±0,2	B_3 ±0,3	B_2 ±0,4	B_1 ±0,4	Material Dicke M-Thickness	Oberfläche Surface	Werkstoff Material	Ltg.-Typ Cable-Type	Querschn. Cross-Section	umgespult Spool inverse	Ausführung Version	Kunden Teile-Nr. Customer Part-No.	ID-Nr. (DELPHI)	Part-No. (DELPHI)	Part-REV
---	---	---	---	2,25	0,5	---	0,3	5,9	3,0	0,32 -	f Sn3	---	---	0,5 – 1,0	---	sealed	---	401524	15344718	001
---	---	---	---	2,2	0,5	---	0,8	6,0	3,6	0,32 -	f Sn3	---	---	1,5 – 2,5	---	sealed	---	401523	15344717	001
---	---	---	---	2,25	0,5	---	0,3	5,9	3,0	0,32 -	f Sn3	---	---	0,5 – 1,0	Yes / Ja	sealed	---	401682	10717509	001
---	---	---	---	2,2	0,5	---	0,8	6,0	3,6	0,32 -	f Sn3	---	---	1,5 – 2,5	Yes / Ja	sealed	---	401683	10717510	001

DELPHI Automotive Systems

DELPHI