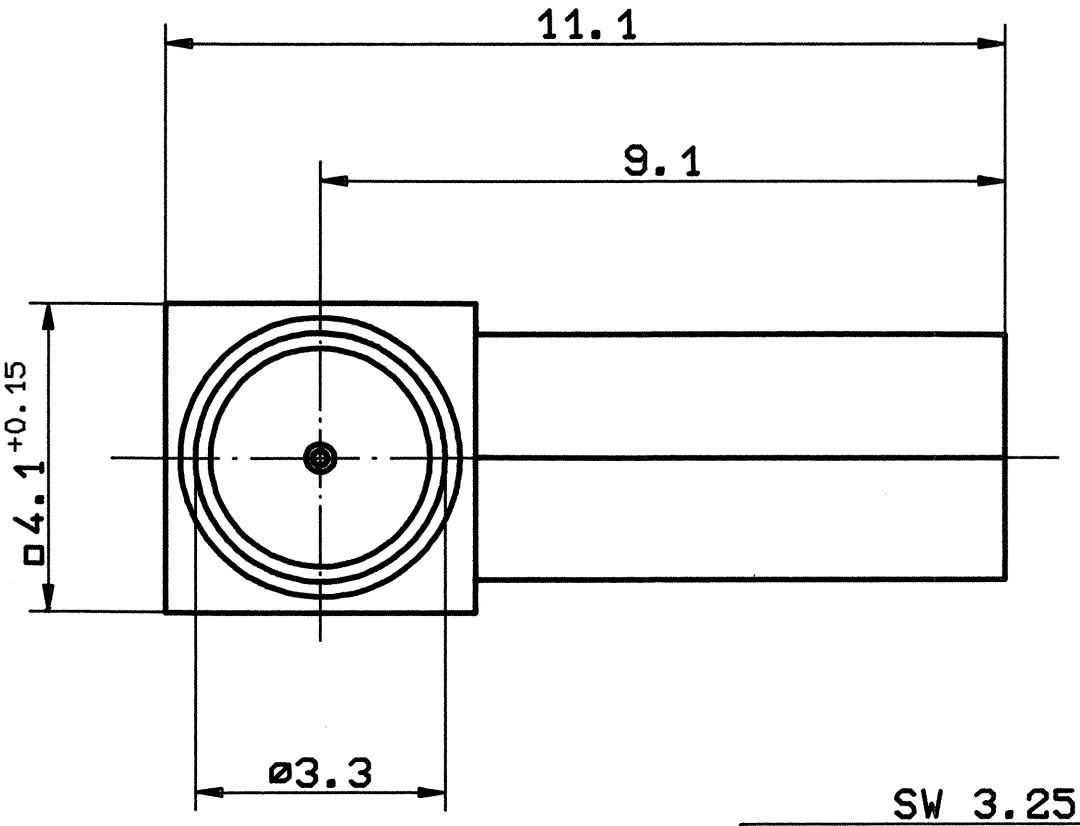

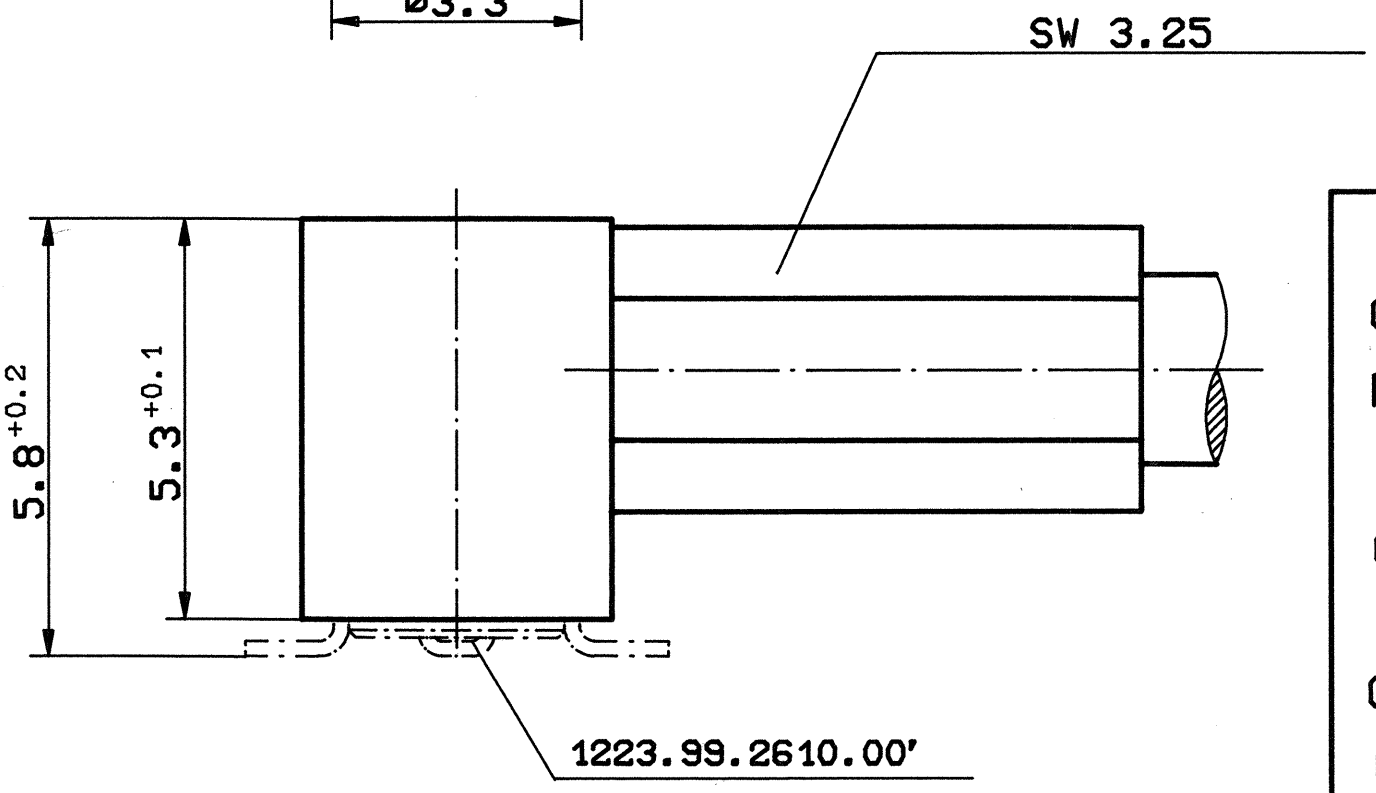

GEHAEUSE	CuZn
KONTAKTSTIFT	CuZn
ISOLIERTEIL	PTFE
CRIMPHUELSE	CuZn
OBERFLAECHE	
GEHAEUSE	Ni
KONTAKTSTIFT	TRIBOR
CRIMPHUELSE	Ni
ELEKTRISCH	
WELLENWIDERSTAND	50 OHM
FREQUENZ	0 - 2 GHz
VSWR	< 1.1
PRUEFSPANNUNG	500 Veff/50Hz
MECHANISCH	
STCKZYKLEN	50
ZUGENTLASTUNG	CA. 100N
STECKKRAFT	max. 10 N
ZIEHKRAFT	min. 3 N

KABELZUSCHNITT

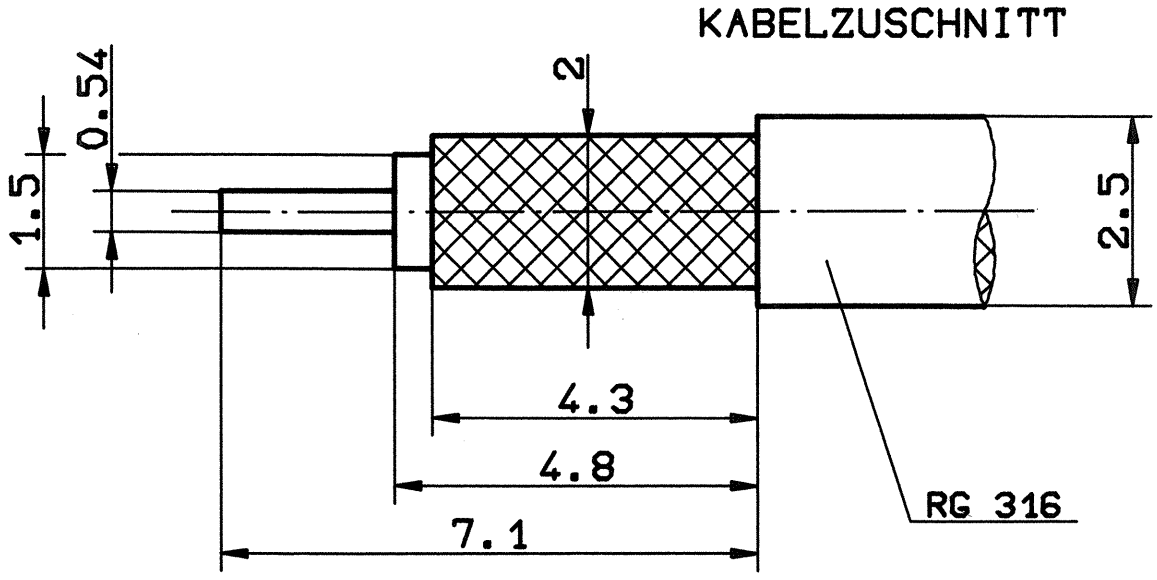

DIE KONTAKTIERUNG DES STECKERPAARES IST ERST MOEGLICH, NACHDEM DER STECKER KOMPL. KONFEKTIONIERT IST.

Nr.	Zust	Änderung	Datum	Name
	b	4-7 N —> max. 10 N 3-5 N —> min. 3 N	21.03.94	BAUMG.
	a	RG 316 HINZU	01.03.94	BAUMG.

IMS CONNECTOR SYSTEMS GMBH

ALLGEMEINTOL. ISO 2768 mH

1994	Datum	Name
Bearb.	21.01.	BAUMG.
Gepr.		
Norm		

Maßstab

STECKER

1317.99.1420.029 b

Blatt

Bl.